# IMP PUMPS Центробежный насос CL 80-150/4/3.0K

Одноступенчатые вертикальные насосы INLINE · Артикул 979525286 · Серия CL

## 1. Обзор

CL 80-150/4/3.0K — это одноступенчатый, центробежный рядный насос с сухим ротором и всасывающими и нагнетательными патрубками одинакового диаметра, предназначенный для систем центрального отопления и охлаждения, для установки на трубопроводе или на фундаменте.
Насос приводится в движение асинхронным трехфазным электродвигателем с вентиляторным охлаждением и фиксированной скоростью. Двигатель с эффективностью IE3 имеет класс изоляции F, степень защиты от воды и пыли IP55 и подключается непосредственно к электрической сети.
Для нормальной работы насоса необходимо использовать рабочую среду, состоящую из чистой воды или смеси чистой воды и гликоля в соответствии с действующими стандартами качества воды, например немецким стандартом VDI 2035.

### Основные данные

| | |
|---|---|
| Вес, кг | 102 |
| Присоединение | Фланцевое |
| Степень защиты | IP55 |
| Максимальный напор, м | 14,5 |
| Параметры электросети | 3~ 230/400 В, 50 Гц |
| Максимальная мощность, Вт | 3 000 |
| Присоединительный размер | DN80 |
| Максимальная мощность, кВт | 3 |
| Максимальная производительность, м3/ч | 61,6 |
| Максимальная производительность, л/мин | 1 026,67 |

## 2. Гидравлические характеристики

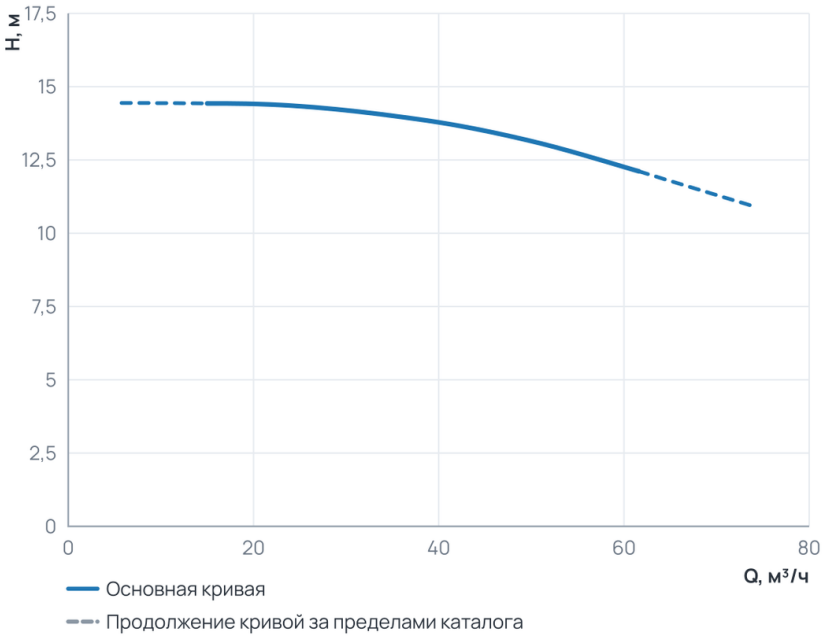


### Рабочий диапазон

| | |
|---|---|
| Подача Q | 15 … 61,6 м³/ч |
| Напор H | 12,1 … 14,4 м |

Пунктир на диаграмме — продолжение кривой за пределами каталога производителя.

## 3. Технические данные

### Общие сведения

| | | | |
|---|---|---|---|
| Серия | CL | Сдвоенный | Нет |
| Гарантия, мес | 24 | Число полюсов | 4 |
| Уровень шума, дБ | 58 | | |

### Гидравлические данные

| | | | |
|---|---|---|---|
| Максимальный напор, м | 14,5 | Максимальное давление в системе, бар | 16 |
| Максимальная производительность, м3/ч | 61,6 | Максимальная производительность, л/мин | 1 026,67 |

### Перекачиваемая среда

| | | | |
|---|---|---|---|
| Рабочая жидкость | Чистая вода | Температура окружающей среды, °C | +40 |
| Максимальное содержание этиленгликоля, % | Вода по VDI 2035, гликоль до 50 % | Максимальная температура перекачиваемой жидкости, °C | -20...+140 |

### Материалы

| | | | |
|---|---|---|---|
| Материал вала | Нержавеющая сталь | Материал корпуса | Чугун |
| Материал подшипника | AQ1EGG | Материал обмотки статора | Медь |
| Материал рабочего колеса | Чугун | | |

### Монтаж и присоединение

| | | | |
|---|---|---|---|
| Вес, кг | 102 | Длина, мм | 680 |
| Высота, мм | 419 | Ширина, мм | 346 |
| Присоединение | Фланцевое | Монтажная длина, мм | 500 |
| Присоединительный размер | DN80 | Диаметр условного прохода, мм | 80 |

### Электродвигатель

| | | | |
|---|---|---|---|
| Частота ( Гц) | 50 | Степень защиты | IP55 |
| Номинальный ток, А | 8,6 | Параметры электросети | 3~ 230/400 В, 50 Гц |
| Частота вращения, об/мин | 1450 | Максимальная мощность, Вт | 3 000 |
| Максимальная мощность, кВт | 3 | Частотное регулирование двигателя | Нет |
| Класс энергоэффективности двигателя | IE3 | | |

## 4. Габаритные размеры

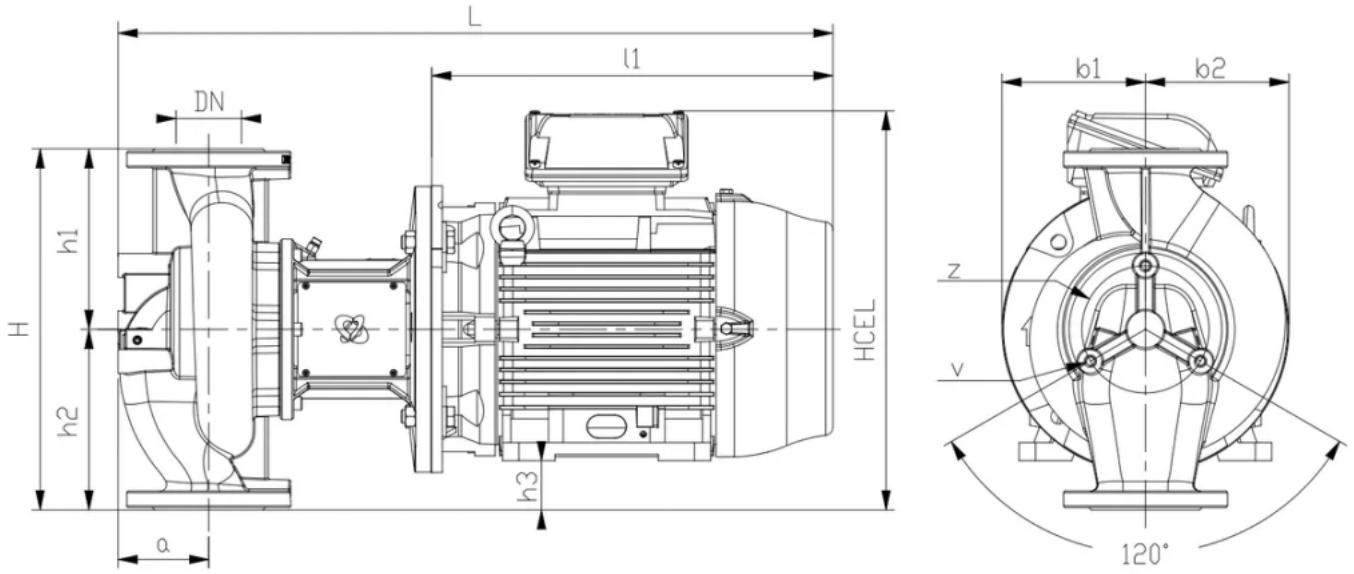


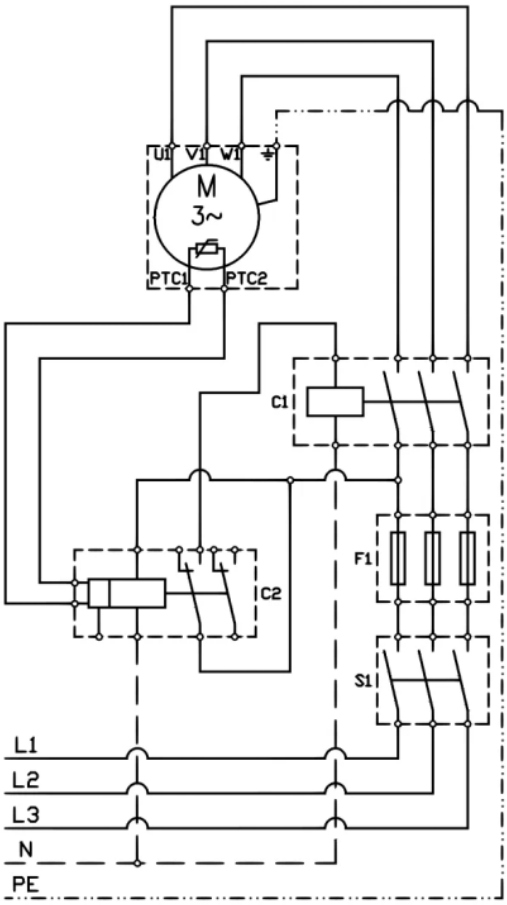


## 5. Данные для заказа

| | |
|---|---|
| Наименование | Центробежный насос CL 80-150/4/3.0K |
| Артикул | 979525286 |
| Производитель (марка) | IMP PUMPS |
| Серия | CL |
| Вид оборудования | Одноступенчатые вертикальные насосы INLINE |

| | |
|---|---|
| Вес, кг | 102 |
| Гарантия, мес | 24 |

## 6. Документация

### Инструкции и паспорта

- Руководство по установке и эксплуатации CL, CLP, CV, PV
- Руководство по установке и эксплуатации CLD

### Разрешительные документы

- Сертификат ISO 9001:2015
- Декларация о соответствии для (E)CL(P)(D), (E)CV), E(PV)
- Декларация о соответствии RoHS и REACH

### Гарантия

- Гарантийное заявление

### 3D и CAD-модели

- 3D-модель STEP CL 80-150/4/3.0K
- Чертёж DXF CL 80-150/4/3.0K
- BIM-модель Revit CL

### Прочее

- Габаритный чертёж CL 80-150/4/3.0K

Документы прилагаются к товару — в карточке товара и в архиве документов для тендера.